Thermik 750

Einzelgeräte und Kochblöcke mit durchgehender Abdeckung

Allzweck-Grillpfanne 77
Arbeitsplatten 83
Arbeitstische, Kombi-Norm 83
Bain-Marie 72
Beistellelemente 82
Glas-Ceran-Herde 56
Einbau-Backöfen 86
Elektroherde mit quadratischen Kochplatten 54
Elektroherde mit runden 5 Kochplatten 55
Elektroherde mit runden Kochplatten 53
Frittenwanne 71
Fritteusen 70
Gas-Anschluss-Set 87
Gas-Herde EmaxxBurner ..... 65 - 68
Gas-Herde PowerBurner ..... 60 - 64
Glühplattenherde 69
Grillplatten Elektro 73
Grillplatten Elektro, Duplex 74
Grillplatten Gas 75
Grillplatten Gas, Duplex 76
Induktionsherde 57
Induktionswoks 58
Kippbratpfanne Elektro, Duplex 78
Kippbratpfanne Gas, Duplex 79
Kochkessel ..... 80 - 81
Lavasteingrill 79
Nudelkocher 71
Rostbräter 77
Schnittzeichnung 88
Sockelblende 85
Stahlplattenherde 59
Tellerablagebord 84
Zubehör 84
Zwischenbauteile 83

THERMIK T-750

Einteilige Kochblöcke Bautiefe 750 mm

durchgehende Abdeckungen mit thermischen Geräten flächenbündig eingeschweißt, Ceran-Kochfelder und Grillplatten flächenbündig eingeklebt, Fritteusen aufgesetzt.

Bautechnische Merkmale:

Abdeckung durchgehend,
Materialstärke serienmäßig 2 mm

1. **Plattenstärke 50 mm (40 + 10 mm Tropfkante)**
2. **Vorderkante R15, Kamin-Aufkantung hinten 50 mm tief, 38 mm hoch**
3. **Maße in der Breite sind die Modulmaße der Einzelgeräte z.B. 400, 600 .... (Ausnahme: Grillplatten + 100 mm, Fritteusen + 50 mm)**
4. **Abdeckung und Gehäuse aus CNS 1.4301**

Elektroherde
mit runden Kochplatten

MADE IN GERMANY

750 EH-4
4-Platten Elektroherd

- Abdeckung und Gehäuse aus CNS 1.4301
- Leistungsstarke runde Kochplatten
- Kochplatten mit Protektoren
- 7-Takt-Schalter
- Backofen mit Ober-/Unterhitze und Heißluft

Typ	**Bauart:**	Koch-stellen	Maße mm Breite	Tiefe	Anschluß-wert kW	*Preis in Anlage €	Preis Ein-zelgerät €
750-EST-2	Standherd drei Seiten geschlossen vorne offen	2	400	750	4,6 400 V	**2.848,–**	**2.477,–**
750-EST-4	Standherd drei Seiten geschlossen vorne offen	4	800	750	10,7 400 V	**4.760,–**	**4.138,–**
750-EH-4	mit Elektrobackofen 8,55 kW Ober- und Unterhitze Heißluft um- bzw. zuschaltbar	4	800	750	19,25 400	**6.804,–**	**5.917,–**

*Preis für Einbau in Anlage mit fugenloser Abdeckung; Typ **T**- ergänzen, z. B. T-750-EST-2

Innenmaße	Breite	Tiefe	Höhe
Backofen	530	580	300

Zubehör:
1 Backblech 20 mm hoch,
1 Grillrost

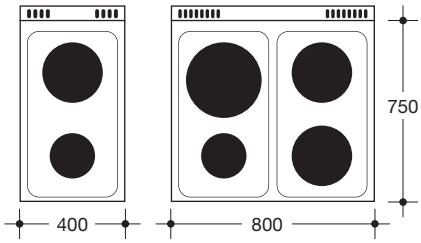

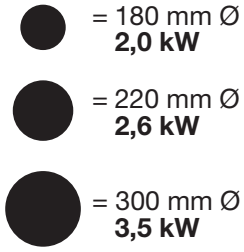

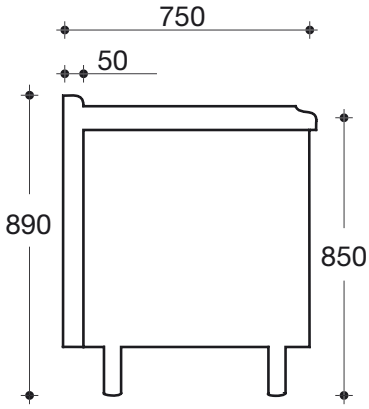

Technische Änderungen vorbehalten • Alle Preise zuzügl. gesetzlicher MwSt.

Elektroherde
mit quadratischen Kochplatten

MADE IN GERMANY

Q-750 EH-4
4-Platten Elektroherd

- Abdeckung und Gehäuse aus CNS 1.4301
- Leistungsstarke quadratische Kochplatten, 220 x 220 mm
- Kochplatten mit Protektoren
- 7-Takt-Schalter
- Backofen mit Ober-/Unterhitze und Heißluft

Typ	**Bauart**	Koch-stellen	Maße mm Breite	Tiefe	Anschluß-wert	*Preis in Anlage €	Preis Ein-zelgerät €
Q-750-EST-2	Standherd drei Seiten geschlossen vorne offen	2	400	750	5,2 kW 400 V	**3.848,–**	**3.348,-**
Q-750-EST-4	Standherd drei Seiten geschlossen vorne offen	4	800	750	10,4 kW 400 V	**5.216,–**	**4.537,–**
Q-750-EH-4	mit Elektrobackofen 8,55 kW Ober- und Unterhitze Heißluft um- bzw. zuschaltbar	4	800	750	18,95 kW 400 V	**7.021,–**	**6.106,–**

*Preis für Einbau in Anlage mit fugenloser Abdeckung; Typ **T**- ergänzen, z.B. T-Q-750-EST-2

Innenmaße	Breite	Tiefe	Höhe
Backofen	530	580	300

Zubehör:
1 Backblech 20 mm hoch,
1 Grillrost

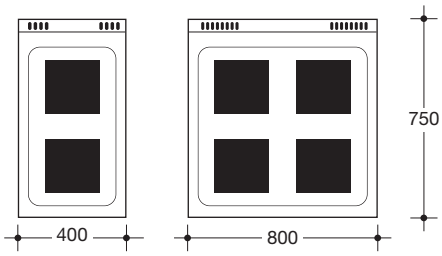

220 mm x 220 mm; 2,6 kW

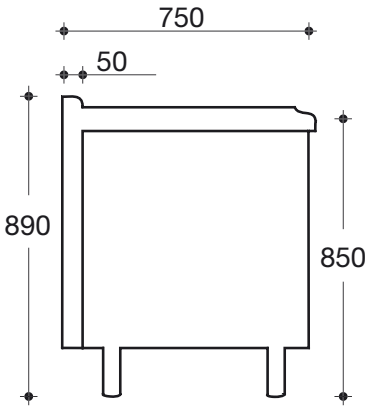

Technische Änderungen vorbehalten • Alle Preise zuzügl. gesetzlicher MwSt.

Elektroherde
mit 5 runden Kochplatten

MADE IN GERMANY

750 EH-5

- Abdeckung und Gehäuse aus CNS 1.4301
- 5 leistungsstarke runde Kochplatten
  3 x 220mm Ø, 1 x 300mm Ø,
  1 x 180 mm Ø,
- Kochplatten mit Protektoren
- 7-Takt-Schalter
- Backofen Ober- und Unterhitze;
  mit Heißluft (Standard)
  mit Umluft (Jumbo)

Typ	Bauart **5 Kochplatten**	Koch-stellen	Maße mm Breite	Tiefe	Anschluß-wert	*Preis in Anlage €	Preis Ein-zelgerät €
750-EST-5	Standherd drei Seiten geschlossen vorne offen	5	1000	750	13,3 kW 400 V	**4.955,–**	**4.312,–**
750-EH-5	mit Elektrobackofen 8,55 kW Ober- und Unterhitze Heißluft um- bzw. zuschaltbar	5	1000	750	21,85 kW 400 V	**6.978,–**	**6.067,–**
750-JEH-5	mit Jumbobackofen 8,95 kW Ober- und Unterhitze Umluft zuschaltbar	5	1000	750	22,25 kW 400 V	**7.742,–**	**6.731,–**

*Preis für Einbau in Anlage mit fugenloser Abdeckung; Typ **T**- ergänzen, z.B. T-750-EST-5

Innenmaße	Breite	Tiefe	Höhe
Backofen	530	580	300
Jumbobackofen	830	580	300

Zubehör:
1 Backblech 20 mm hoch,
1 Grillrost

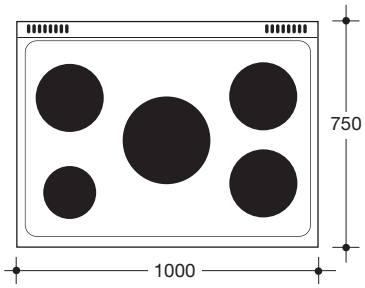

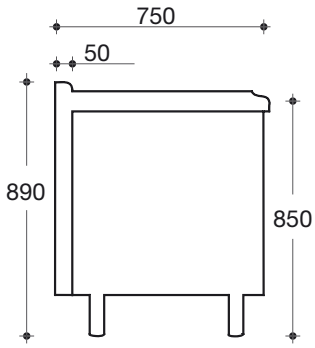

= 180 mm Ø **2,0 kW**

= 220 mm Ø **2,6 kW**

= 300 mm Ø **3,5 kW**

Technische Änderungen vorbehalten • Alle Preise zuzügl. gesetzlicher MwSt.

Glas-Ceran-Herde

MADE IN GERMANY

C-750 EHW-6 · 6-Felder-Ceran-Herd

- Abdeckung und Gehäuse aus CNS 1.4301
- Robustes, leicht zu reinigendes Ceran-Kochfeld, 6 mm stark
- Stufenlose Leistungsregulierung
- Backofen Ober- und Unterhitze; mit Heißluft (Standard); mit Umluft (Jumbo)

Typ	Bauart **Kochstellen**	Koch-stellen	Maße mm Breite	Tiefe	Anschluß-wert	*Preis in Anlage €	Preis Ein-zelgerät €
C-750-EST-2	Standherd drei Seiten geschlossen vorne offen	2	400	750	4,2 kW 400 V	**4.001,–**	**3.479,–**
C-750-EST-4	Standherd drei Seiten geschlossen vorne offen	4	800	750	9,9 kW 400 V	**6.133,–**	**5.329,–**
C-750-EST-6	Standherd drei Seiten geschlossen vorne offen	6	1200	750	15,6 kW 400 V	**7.729,–**	**6.720,–**
C-750-EH-4	mit Elektrobackofen 8,55 kW Ober- und Unterhitze Heißluft um- bzw. zuschaltbar	4	800	750	18,45 kW 400 V	**7.781,–**	**6.767,–**
C-750-EHW-6	mit Elektrobackofen 8,55 kW Ober- und Unterhitze Heißluft um- bzw. zuschaltbar und Wärmeschrank 0,25 kW	6	1200	750	24,4 kW 400 V	**10.316,–**	**8.971,–**
C-750-JEH-6	mit Jumbobackofen 8,95 kW 830 x 580 x 300 Ober- und Unterhitze Umluft zuschaltbar	6	1200	750	24,55 kW 400 V	**10.644,–**	**9.257,–**

*Preis für Einbau in Anlage mit fugenloser Abdeckung; Typ **T**- ergänzen, z. B. T-C-750-EST-2

Innenmaße	Breite	Tiefe	Höhe
Backofen	530	580	300
Jumbobackofen	830	580	300

Zubehör:
1 Backblech 20 mm hoch,
1 Grillrost,

Aufpreis Topferkennung C-TEK (nur 4,0 kW-Platte) 297,- € pro Platte.

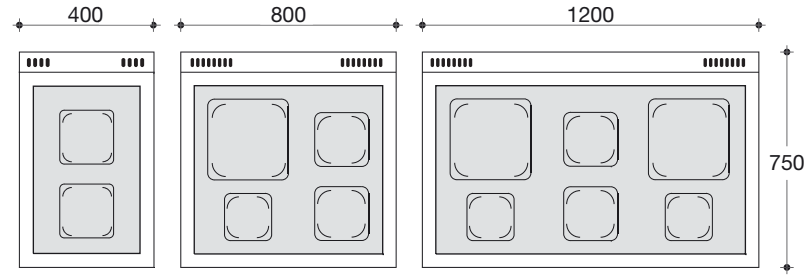

350 x 595 x 6 = 1,7 kW ø 180 mm

695 x 595 x 6 = 2,1 kW ø 220 mm

1095 x 595 x 6 = 4,0 kW ☐ 300 x 300 mm

Glasmaß in mm

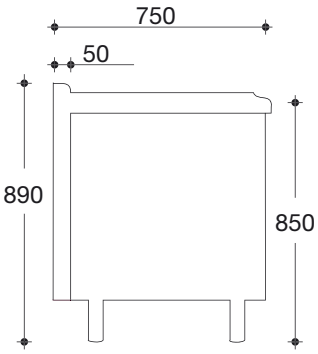

Technische Änderungen vorbehalten • Alle Preise zuzügl. gesetzlicher MwSt.

Induktionsherde Punktinduktion

Standherd, drei Seiten geschlossen, vorne offen

MADE IN GERMANY

I-750-EST-4

- Induktion von führenden Markenherstellern
- Topferkennung ab 120 mm Topfdurchmesser
- Im Verhältnis zum Ceranherd schnellere Energieübertragung und höherer Wirkungsgrad
- Kochfeld aus hochwertiger und extrem hitzebeständiger Glaskeramik mit 6 mm Stärke; flächenbündig eingesetzt
- 12-fach stufenlos regulierbarer Leistungsschalter je Kochstelle
- 1 x Ein-/Ausschalter zum vollständigen Ausschalten aller Kochstellen zwecks Energieeinsparung
- optimierte Zu- und Abluftführung beim Generator, um die Langlebigkeit der Induktionstechnik zu gewährleisten
- Spülmaschinentaugliche Aluminium-Fettfilter in Fettschublade von vorn entnehmbar
- Abdeckung und Gehäuse aus CNS 1.4301

Typ	**Bauart:**	Koch-stellen	Maße mm Breite	Tiefe	Anschluß-wert	*Preis in Anlage €	Preis Ein-zelgerät €
I-750-EST-2/3,5	2 Rundspulen Ø 220 mm	2 x 3,5 kW	400	750	7,0 kW	**7.486,–**	**6.820,–**
I-750-EST-2	2 Rundspulen Ø 260 mm	2 x 5,0 kW	400	750	10,0 kW	**8.561,–**	**7.783,–**
I-750-EST-4/3,5	4 Rundspulen Ø 220 mm	4 x 3,5 kW	800	750	14,0 kW	**13.105,–**	**11.912,–**
I-750-EST-4	4 Rundspulen Ø 260 mm	4 x 5,0 kW	800	750	20,0 kW	**14.542,–**	**13.312,–**
I-750-EST-6/3,5	6 Rundspulen Ø 220 mm	6 x 3,5 kW	1200	750	21,0 kW	**17.838,–**	**16.732,–**
I-750-EST-6	6 Rundspulen Ø 260 mm	6 x 5,0 kW	1200	750	30,0 kW	**19.651,–**	**18.575,–**

*Preis für Einbau in Anlage mit fugenloser Abdeckung; ergänzen z.B. Typ **T**- ergänzen, z.B. T-I-750-EST-2/3,5

Weitere Spulengrößen auf Anfrage! (z.B.Flächeninduktion)

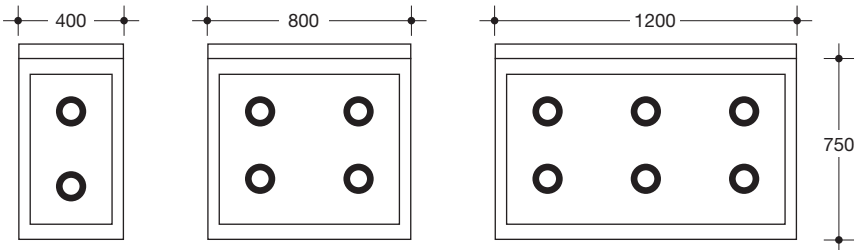

350 x 605 x 6 695 x 605 x 6 1095 x 605 x 6

Glasmaß in mm · Mindesttopfgröße Ø 120 mm

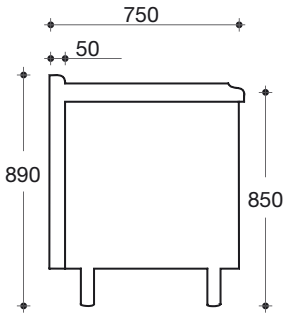

Technische Änderungen vorbehalten • Alle Preise zuzügl. gesetzlicher MwSt.

Induktionswoks

Standgerät, drei Seiten geschlossen, vorne offen

MADE IN GERMANY

IE-750-WOK-5

NEU

- Induktion von führenden Markenherstellern
- Schnellere Energieübertragung und höherer Wirkungsgrad
- Cuvette Ø 300 mm aus hochwertiger und extrem hitzebeständiger Glaskeramik mit 6 mm Stärke; flächenbündig eingesetzt
- 12-fach stufenlos regulierbarer Leistungsschalter
- Ein-/Ausschalter zum vollständigen Ausschalten der Kochstelle zwecks Energieeinsparung
- Optimierte Zu- und Abluftführung beim Generator, um die Langlebigkeit der Induktionstechnik zu gewährleisten
- Spülmaschinentauglicher Aluminium-Fettfilter in Filterschublade von vorn entnehmbar
- Abdeckung und Gehäuse aus CNS 1.4301

Typ		Maße mm Breite	Tiefe	Höhe	Anschluß-wert	*Preis in Anlage €	Preis Ein-zelgerät €
IE-750-WOK-3,5	Cuvette Ø 300 mm	400	750	850	3,5 kW/230 V	–	**4.979,–**
IE-750-WOK-5	Cuvette Ø 300 mm	400	750	850	5,0 kW/400 V	–	**5.110,–**
IE-750-WOK-8	Cuvette Ø 300 mm	400	750	850	8,0 kW/400 V	–	**5.395,–**

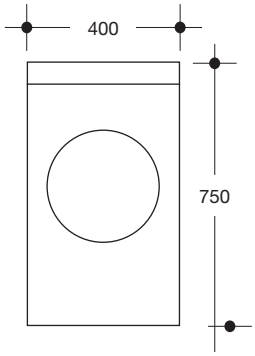

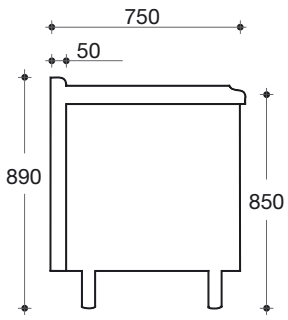

Technische Änderungen vorbehalten • Alle Preise zuzügl. gesetzlicher MwSt.

Stahlplattenherde

MADE IN GERMANY

ST-750-EH

- Abdeckung und Gehäuse aus CNS 1.4301
- Ein fugenloses Stahl-Kochfeld, 4-fach regelbar. Oberfläche fein geschliffen
- Backofen
  Ober- und Unterhitze;
  mit Heißluft (Standard)

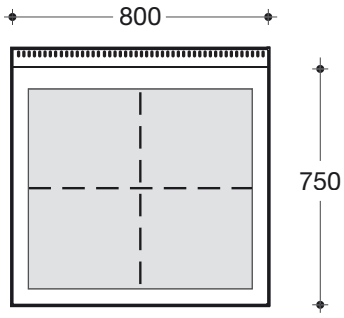

Kochfeldgröße 725 x 625 mm

Typ	**Bauart**	Koch-stellen	Maße mm Breite	Tiefe	Anschluß-wert	*Preis in Anlage €	Preis Ein-zelgerät €
ST-750-EST	Standherd drei Seiten geschlossen vorne offen	1	800	750	12,0 kW	--	**6.475,–**
ST-750-EH	mit Elektrobackofen 8,55 kW Ober- und Unterhitze Heißluft um- bzw. zuschaltbar	1	800	750	20,5 kW	--	**8.174,–**

*Integration in Anlage mit fugenloser Abdeckung nicht möglich

Innenmaße	Breite	Tiefe	Höhe
Backofen	530	580	300

Zubehör:
1 Backblech 20 mm hoch,
1 Grillrost

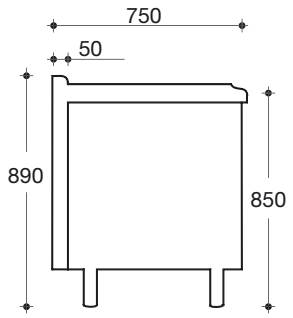

Technische Änderungen vorbehalten • Alle Preise zuzügl. gesetzlicher MwSt.

Leistungsreduzierung bei jedem Brenner möglich! 8,0 kW → 7,0 kW 5,5 kW → 4,0 kW

Gas-Herde „PowerBurner“ Standherde

MADE IN GERMANY

- Abdeckung und Gehäuse aus CNS 1.4301
- CNS-Schieberoste über je 2 Brenner
- Brennerzündung mit Zündflamme
- herausnehmbare Brennerwannen 55 mm tief

Typ	**Bauart:**	Koch-stellen	Maße mm Breite	Tiefe	Anschluß-wert	*Preis in Anlage €	Preis Ein-zelgerät €
PB-750-GST-2	Standherd drei Seiten geschlossen vorne offen	2	400	750	13,5 kW	**3.832,–**	**3.118,–**
PB-750-GST-4	Standherd drei Seiten geschlossen vorne offen	4	800	750	27,0 kW	**5.882,–**	**4.714,–**
PB-750-GST-6	Standherd drei Seiten geschlossen vorne offen	6	1200	750	40,5 kW	**7.154,–**	**5.621 –**
PB-750-GST-8	Standherd drei Seiten geschlossen vorne offen	8	1600	750	54,0 kW	**8.859,–**	**6.885,–**

*Preis für Einbau in Anlage mit fugenloser Abdeckung; Typ **T**- ergänzen, z.B. T-PB-750-GST-2

Auf Wunsch 8,0 kW Brenner ab Werk durch 5,5 kW Brenner ersetzbar!

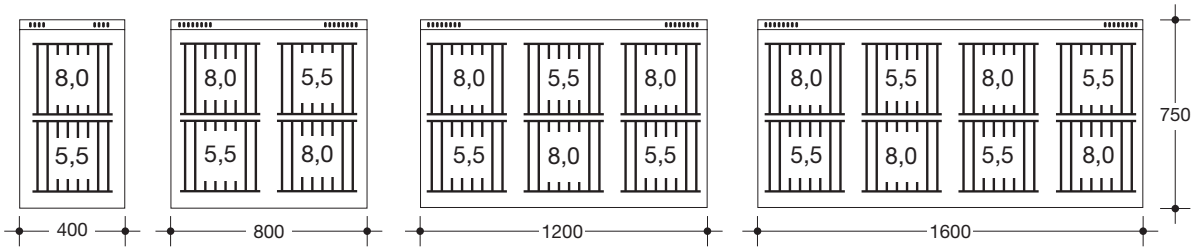

Technische Änderungen vorbehalten • Alle Preise zuzügl. gesetzlicher MwSt.

Leistungsreduzierung bei jedem Brenner möglich! 8,0 kW → 7,0 kW; 5,5 kW → 4,0 kW

Gas-Herde „*PowerBurner*“

Herde mit Elektro-Backofen

MADE IN GERMANY

- CNS-Schieberoste über je 2 Brenner
- Brennerzündung mit Zündflamme
- herausnehmbare Brennerwannen 55 mm tief
- Backofen Elektro: Ober- / Unterhitze mit Heißluft (Standard); mit Umluft (Jumbo)
- Abdeckung und Gehäuse aus CNS 1.4301

Typ	**Bauart:**	Koch-stellen	Maße mm Breite	Tiefe	Anschluß-wert	*Preis in Anlage €	Preis Ein-zelgerät €
PB-750-GEH-4	mit Elektro-Backofen 8,55 kW Ober- und Unterhitze Heißluft um- bzw. zuschaltbar	4	800	750	Gas 27,0 kW E 8,55 / 400 V	**7.972,–**	**6.533,–**
PB-750-GEH-6	mit Elektro-Backofen 8,55 kW Ober- und Unterhitze Heißluft um- bzw. zuschaltbar offenes Abstellfach rechts	6	1200	750	Gas 40,5 kW E 8,55 / 400 V	**9.529,–**	**7.686,–**
PB-750-GEHW-6	mit Elektro-Backofen 8,55 kW Ober- und Unterhitze, Heißluft um- bzw. zuschaltbar mit Elektrowärmeschrank 0,25 kW	6	1200	750	Gas 40,5 kW E 8,8 / 400 V	**9.786,–**	**7.909,–**
PB-750-JGEH-6	mit Elektro-Jumbobackofen 8,95 kW Ober- und Unterhitze Umluft zuschaltbar	6	1200	750	Gas 40,5 kW E 8,95 / 400 V	**10.526,–**	**8.554,–**

*Preis für Einbau in Anlage mit fugenloser Abdeckung; Typ **T**- ergänzen, z.B. T-PB-750-GEH-4

Innenmaße	Breite	Tiefe	Höhe
Backofen	530	580	300
Jumbobackofen	830	580	300

Zubehör: 1 Backblech 20 mm hoch, 1 Grillrost

Auf Wunsch 8,0 kW Brenner ab Werk durch 5,5 kW Brenner ersetzbar!

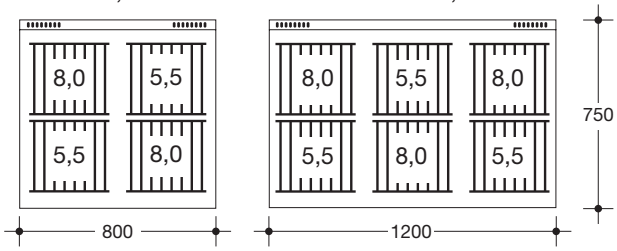

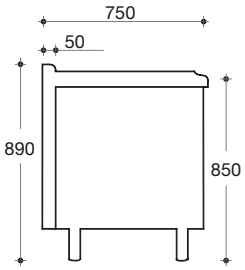

Technische Änderungen vorbehalten • Alle Preise zuzügl. gesetzlicher MwSt.

Leistungsreduzierung bei jedem Brenner möglich! 8,0 kW → 7,0 kW; 5,5 kW → 4,0 kW

Gas-Herde „*PowerBurner*“

Herde mit Elektro-Backofen

MADE IN GERMANY

- CNS-Schieberoste über je 2 Brenner
- Brennerzündung mit Zündflamme
- herausnehmbare Brennerwannen 55 mm tief
- Backofen Elektro: Ober- / Unterhitze mit Heißluft (Standard); mit Umluft (Jumbo)
- Abdeckung und Gehäuse aus CNS 1.4301

Typ	**Bauart:**	Koch-stellen	Maße mm Breite	Tiefe	Anschluß-wert	*Preis in Anlage €	Preis Ein-zelgerät €
PB-750-GEH-8-2	mit 2 x Elektro-Backofen 8,55 kW Ober- und Unterhitze Heißluft um- bzw. zuschaltbar	8	1600	750	Gas 54,0 kW E 17,1 / 400 V	**13.022,–**	**10.423,–**
PB-750-GEH-8-1**	mit Elektro-Backofen 8,55 kW Ober- und Unterhitze Heißluft um- bzw. zuschaltbar offenes Abstellfach rechts	8	1600	750	Gas 54,0 kW E 8,55 / 400 V	**11.215,–**	**8.929,–**
PB-750-JGEHW-8	mit Elektro-Jumbobackofen 8,75 kW Ober- und Unterhitze Umluft zuschaltbar Elektrowärmeschrank 0,25 kW	8	1600	750	Gas 54,0 kW E 9,0 / 400 V	**12.152,–**	**9.737,–**

* Preis für Einbau in Anlage mit fugenloser Abdeckung; Typ **T**- ergänzen, z.B. T-PB-750-GEH-8-2

** Auf Wunsch statt offenem Abstellfach auch mit Wärmeschrank lieferbar. Aufpreis 1033,- €

Innenmaße	Breite	Tiefe	Höhe
Backofen	530	580	300
Jumbobackofen	830	580	300
Abstellfach	800	580	335

Zubehör: 1 Backblech 20 mm hoch,
1 Grillrost

Auf Wunsch 8,0 kW Brenner ab Werk durch 5,5 kW Brenner ersetzbar!

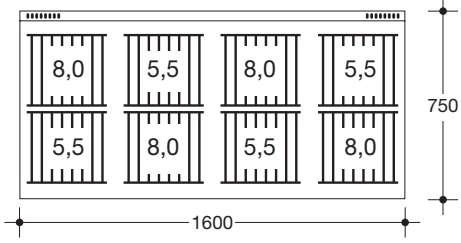

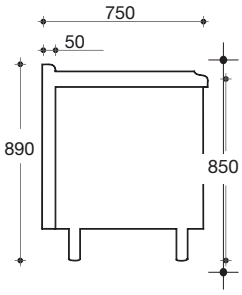

Technische Änderungen vorbehalten • Alle Preise zuzügl. gesetzlicher MwSt.

Leistungsreduzierung bei jedem Brenner möglich! 8,0 kW → 7,0 kW; 5,5 kW → 4,0 kW

Gas-Herde „*PowerBurner*“

Herde mit Gas-Backofen

MADE IN GERMANY

- CNS-Schieberoste über je 2 Brenner
- Brennerzündung mit Zündflamme
- herausnehmbare Brennerwannen 55 mm tief
- Backofen Gas: statische Beheizung von unten, Umluft zuschaltbar
- Abdeckung und Gehäuse aus CNS 1.4301

Typ	**Bauart:**	Koch-stellen	Maße mm Breite	Tiefe	Anschluß-wert	*Preis in Anlage €	Preis Ein-zelgerät €
PB-750-GGH-4	mit Gas-Backofen 6,5 kW mit zuschaltbarer Umluft	4	800	750	Gas 33,5 kW E 0,15 / 230 V	**8.033,–**	**6.586,–**
PB-750-GGH-6	mit Gas-Backofen 6,5 kW mit zuschaltbarer Umluft offenes Abstellfach rechts	6	1200	750	Gas 47,0 kW E 0,15 / 230 V	**9.589,–**	**7.739,–**
PB-750-GGHW-6	mit Gas-Backofen 6,5 kW mit zuschaltbarer Umluft Elektrowärmeschrank 0,25 kW	6	1200	750	Gas 47,0 kW E 0,4 / 230 V	**9.846,–**	**7.962,–**
PB-750-JGGH-6	mit Gas-Jumbobackofen 10,5 kW mit zuschaltbarer Umluft	6	1200	750	Gas 51,0 kW E 0,1 / 230 V	**10.660,–**	**8.670,–**
PB-750-GGH-8-2**	mit 2 Gas-Backöfen á 6,5 kW mit zuschaltbarer Umluft	8	1600	750	Gas 67,0 kW E 0,30 / 230 V	**12.765,–**	**10.274,–**

* Preis für Einbau in Anlage mit fugenloser Abdeckung; Typ **T**- ergänzen, z.B. T-PB-750-GGH-4

** Auf Wunsch statt Backofen rechts Wärmeschrank (Minderpreis 183,- €) oder Abstellfach (Minderpreis 920,- €)

Innenmaße	Breite	Tiefe	Höhe
Backofen	530	580	300
Abstellfach	360	580	335

Zubehör: 1 Backblech 20 mm hoch, 1 Grillrost

Auf Wunsch 8,0 kW Brenner ab Werk durch 5,5 kW Brenner ersetzbar!

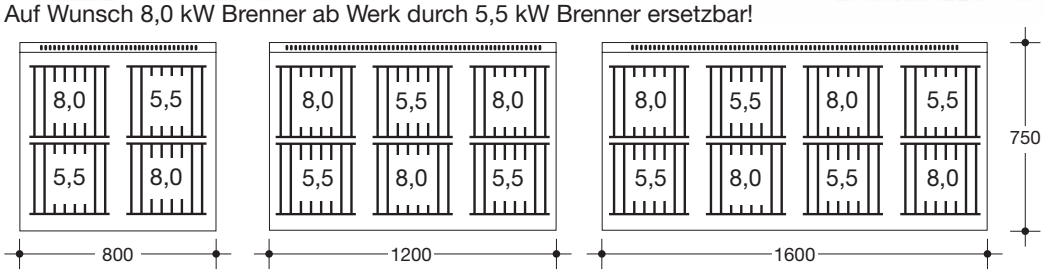

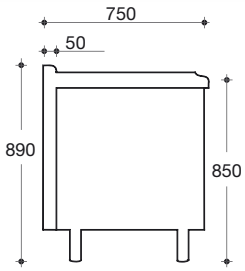

! Gasbackofen: Bei Sockelaufstellung ist für ausreichende Luftzufuhr zu sorgen.

Technische Änderungen vorbehalten • Alle Preise zuzügl. gesetzlicher MwSt.

Leistungsreduzierung bei jedem Brenner möglich! 8,0 kW → 7,0 kW 5,5 kW → 4,0 kW

Gas-Herde „PowerBurner“
Standherde
beidseitig bedienbar

MADE IN GERMANY

NEU

- CNS-Schieberoste über je 2 Brenner
- Brennerzündung mit Zündflamme
- herausnehmbare Brennerwannen 55 mm tief
- Abdeckung und Gehäuse aus CNS 1.4301

Typ	Bauart:	Koch-stellen	**Maße mm Breite	Tiefe	Anschluß-wert	*Preis in Anlage €	Preis Ein-zelgerät €
PB-750-GST-2-B	Standherd zwei Seiten geschlossen vorne und hinten offen	2	400	750	13,5 kW	--	**5.282,–**
PB-750-GST-4-B	Standherd zwei Seiten geschlossen vorne und hinten offen	4	800	750	27,0 kW	--	**7.976,–**
PB-750-GST-6-B	Standherd zwei Seiten geschlossen vorne und hinten offen	6	1200	750	40,5 kW	--	**9.571,–**
PB-750-GST-8-B	Standherd zwei Seiten geschlossen vorne und hinten offen	8	1600	750	54,0 kW	--	**10.731,–**

*Preis für Einbau in Anlage mit fugenloser Abdeckung auf Anfrage
**Sondermaße auf Anfrage

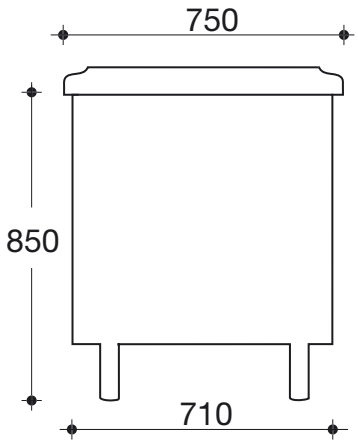

Auf Wunsch 8,0 kW Brenner ab Werk durch 5,5 kW Brenner ersetzbar!

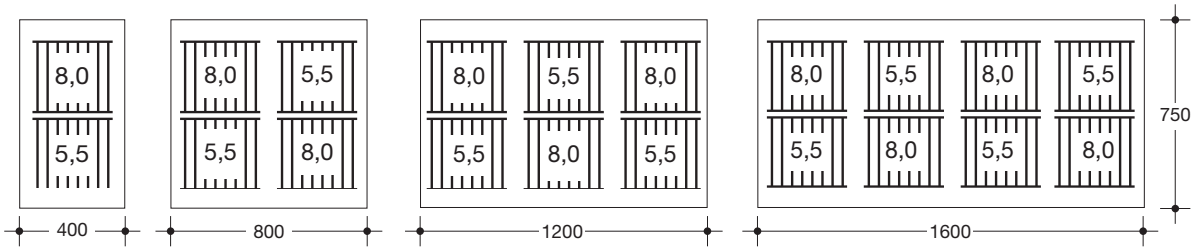

Technische Änderungen vorbehalten • Alle Preise zuzügl. gesetzlicher MwSt.

Leistungsreduzierung bei jedem Brenner möglich! 7,5 kW → 6,0 kW; 5,5 kW → 4,0 kW

Gas-Herde „*EmaxxBurner*“
Standherde

MADE IN GERMANY

- Abdeckung und Gehäuse aus CNS 1.4301
- 5,5 kW und 7,5 kW Leistung
- neue innovative Brennertechnologie
- CNS-Schieberoste über je 2 Brenner
- Brennerzündung mit Zündflamme
- mit tiefgezogenen Mulden 25 mm

Typ	Bauart	Koch-stellen	Maße mm Breite	Tiefe	Anschluß-wert	*Preis in Anlage €	Preis Ein-zelgerät €
EB-750-GST-2	Standherd drei Seiten geschlossen vorne offen	2	400	750	13,0 kW	--	**2.731,–**
EB-750-GST-4	Standherd drei Seiten geschlossen vorne offen	4	800	750	26,0 kW	--	**3.414,–**
EB-750-GST-6	Standherd drei Seiten geschlossen vorne offen	6	1200	750	39,0 kW	--	**4.159, –**
EB-750-GST-8	Standherd drei Seiten geschlossen vorne offen	8	1600	750	52,0 kW	--	**4.967,–**

* Integration in Anlage mit fugenloser Abdeckung nicht möglich

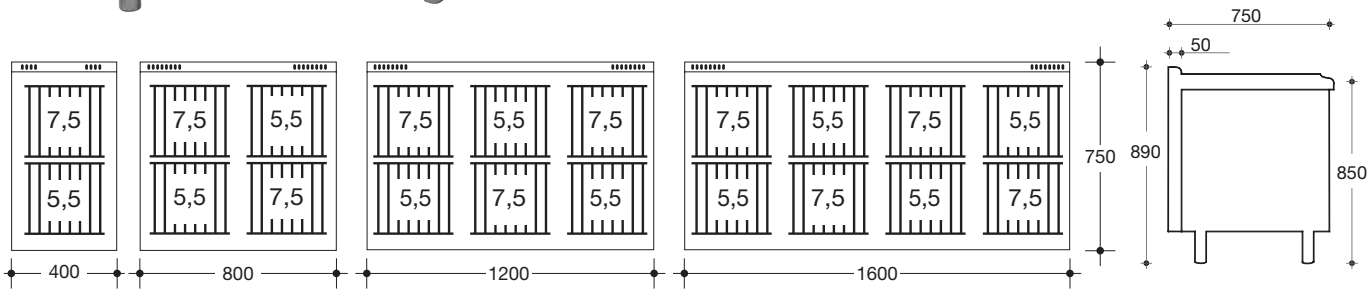

Technische Änderungen vorbehalten • Alle Preise zuzügl. gesetzlicher MwSt.

Leistungsreduzierung bei jedem Brenner möglich! 7,5 kW → 6,0 kW 5,5 kW → 4,0 kW

Gas-Herde „*EmaxxBurner*“
Herde mit Elektro-Backofen

MADE IN GERMANY

- 5,5 kW und 7,5 kW Leistung
- neue innovative Brennertechnologie
- CNS-Schieberoste über je 2 Brenner
- Brennerzündung mit Zündflamme
- mit tiefgezogenen Mulden 25 mm
- Backofen Elektro: Ober- und Unterhitze mit Heißluft (Standard); mit Umluft (Jumbo)
- Abdeckung und Gehäuse aus CNS 1.4301

Typ	Bauart	Koch-stellen	Maße mm Breite	Tiefe	Anschluß-wert	*Preis in Anlage €	Preis Ein-zelgerät €
EB-750-GEH-4	mit Elektro-Backofen 8,55 kW Ober- und Unterhitze Heißluft um- bzw. zuschaltbar	4	800	750	Gas 26,0 kW E 8,55 / 400 V	--	**5.328,–**
EB-750-GEH-6	mit Elektro-Backofen 8,55 kW Ober- und Unterhitze Heißluft um- bzw. zuschaltbar offenes Abstellfach rechts	6	1200	750	Gas 39,0 kW E 8,55 / 400 V	--	**5.974,–**
EB-750-GEHW-6	mit Elektro-Backofen 8,55 kW Ober- und Unterhitze Heißluft um- bzw. zuschaltbar mit Elektrowärmeschrank 0,25 kW	6	1200	750	Gas 39,0 kW E 8,80 / 400 V	--	**6.329,–**
EB-750-JGEH-6	mit Elektro-Jumbobackofen 8,75 kW Ober- und Unterhitze Umluft zuschaltbar	6	1200	750	Gas 39,0 kW E 8,75 / 400 V	--	**6.426,–**

* Integration in Anlage mit fugenloser Abdeckung nicht möglich

Zubehör: 1 Backblech 20 mm hoch,
1 Grillrost

Innenmaße	Breite	Tiefe	Höhe
Backofen	530	580	300
Jumbobackofen	830	580	300
Abstellfach	360	580	335

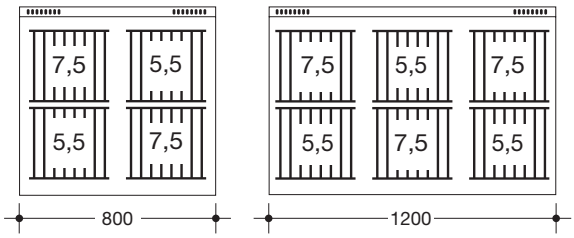

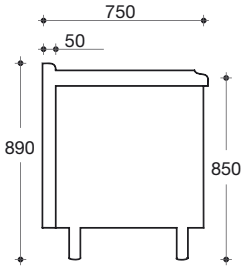

Technische Änderungen vorbehalten • Alle Preise zzgl. gesetzlicher MwSt.

Leistungsreduzierung bei jedem Brenner möglich! 7,5 kW → 6,0 kW 5,5 kW → 4,0 kW

Gas-Herde „*EmaxxBurner*“
Herde mit Elektro-Backofen

MADE IN GERMANY

- 5,5 kW und 7,5 kW Leistung
- neue innovative Brennertechnologie
- CNS-Schieberoste über je 2 Brenner
- Brennerzündung mit Zündflamme
- mit tiefgezogenen Mulden 25 mm
- Backofen Elektro: Ober- und Unterhitze mit Heißluft (Standard); mit Umluft (Jumbo)
- Abdeckung und Gehäuse aus CNS 1.4301

Typ	Bauart	Koch-stellen	Maße mm Breite	Tiefe	Anschluß-wert	*Preis in Anlage €	Preis Ein-zelgerät €
EB-750-GEH-8-2	mit 2 Elektro-Backöfen à 8,55 kW Ober- und Unterhitze Heißluft um- bzw. zuschaltbar	8	1600	750	Gas 52,0 kW E 17,10 /400 V	--	**8.989,–**
EB-750-GEH-8-1**	mit Elektro-Backofen 8,55 kW Ober- und Unterhitze Heißluft um- bzw. zuschaltbar offenes Abstellfach rechts	8	1600	750	Gas 52,0 kW E 8,55 / 400 V	--	**7.966,–**
EB-750-JGEHW-8	mit Elektro-Jumbobackofen 8,75 kW Ober- und Unterhitze, Umluft zuschaltbar Elektrowärmeschrank 0,25 kW	8	1600	750	Gas 52,0 kW E 9,0 / 400 V	--	**8.196,–**

* Integration in Anlage mit fugenloser Abdeckung nicht möglich
** Auf Wunsch statt offenem Abstellfach auch mit Wärmeschrank lieferbar. Aufpreis 1.033,- €

Zubehör: 1 Backblech 20 mm hoch,
1 Grillrost

Innenmaße	Breite	Tiefe	Höhe
Backofen	530	580	300
Jumbobackofen	830	580	300
Abstellfach	800	580	335

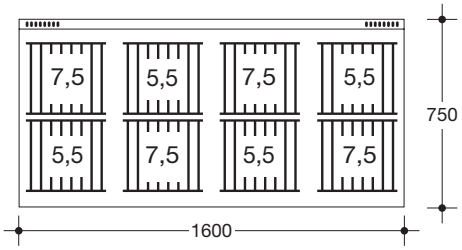

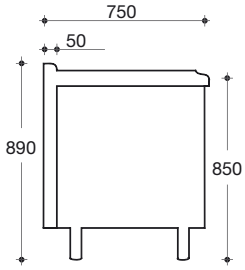

Leistungsreduzierung bei jedem Brenner möglich! 7,5 kW → 6,0 kW; 5,5 kW → 4,0 kW

Gas-Herde „*EmaxxBurner*“
Herde mit Gas-Backofen

MADE IN GERMANY

- 5,5 kW und 7,5 kW Leistung
- neue innovative Brennertechnologie
- CNS-Schieberoste über je 2 Brenner
- Brennerzündung mit Zündflamme
- mit tiefgezogenen Mulden 25 mm
- Backofen Gas: statische Beheizung von unten, Umluft zuschaltbar
- Abdeckung und Gehäuse aus CNS 1.4301

Typ	Bauart	Koch-stellen	Maße mm Breite	Tiefe	Anschluß-wert	*Preis in Anlage €	Preis Ein-zelgerät €
EB-750-GGH-4	mit Gas-Backofen 6,5 kW mit zuschaltbarer Umluft	4	800	750	Gas 32,5 kW E 0,1 / 230 V	--	**5.145,–**
EB-750-GGH-6	mit Gas-Backofen 6,5 kW mit zuschaltbarer Umluft offenes Abstellfach rechts	6	1200	750	Gas 45,5 kW E 0,1 / 230 V	--	**6.235,–**
EB-750-GGHW-6	mit Gas-Backofen 6,5 kW mit zuschaltbarer Umluft mit Elektrowärmeschrank 0,25 kW	6	1200	750	Gas 45,5 kW E 0,35 / 230 V	--	**6.461,–**
EB-750-JGGH-6	mit Gas-Jumbobackofen 10,5 kW mit zuschaltbarer Umluft	6	1200	750	Gas 49,5 kW E 0,1 / 230 V	--	**6.619,–**
EB-750-GGH-8-2**	mit 2 Gas-Backöfen à 6,5 kW mit zuschaltbarer Umluft	8	1600	750	Gas 65,0 kW E 0,2 /230 V	--	**9.065,–**

* Integration in Anlage mit fugenloser Abdeckung nicht möglich

** Auf Wunsch statt Backofen rechts Wärmeschrank (Minderpreis 183,- €) oder Abstellfach (Minderpreis 920,- €)

Zubehör: 1 Backblech 20 mm hoch, 1 Grillrost

Innenmaße	Breite	Tiefe	Höhe
Backofen	530	580	300
Abstellfach	360	580	335

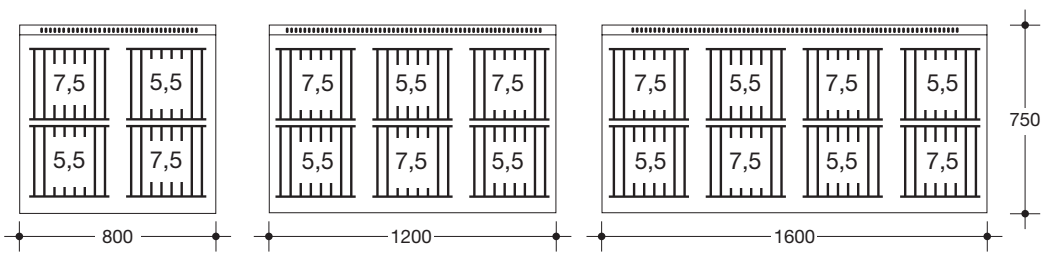

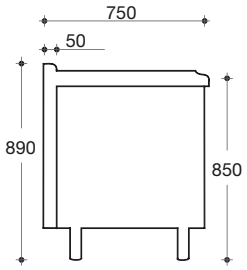

! Gasbackofen: Bei Sockelaufstellung ist für ausreichende Luftzufuhr zu sorgen.

Technische Änderungen vorbehalten • Alle Preise zzgl. gesetzlicher MwSt.

Gas-Glühplatten-Herde

MADE IN GERMANY

750-GEH-GP

- Abdeckung und Gehäuse aus CNS 1.4301

Typ	**Bauart:**	Koch-stellen	Maße mm Breite	Tiefe	Anschluß-wert	*Preis in Anlage €	Preis Ein-zelgerät €
750-GST-GP	Glühplattenherd 10,0 kW Unterbau offen	1	800	** 750	10,0 kW	--	**4.290,–**
750-GEH-GP	Glühplattenherd Gas mit Elektrobackofen 8,55 kW	1	800	** 750	Gas 10,0 kW E 8,55 kW	--	**5.396,–**

*Integration in Anlage mit fugenloser Abdeckung nicht möglich.

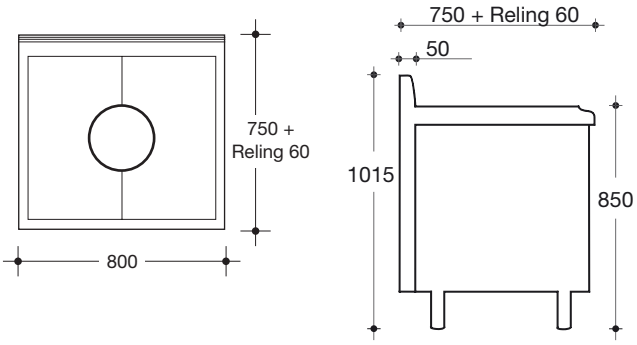

Glühplattenherd mit hohem Abgaskamin 165 mm !
**** Achtung: Auslieferung nur mit Reling 60 mm, Gesamttiefe 810 mm**

750-FRE-60-120

MADE IN GERMANY

Elektro-Fritteusen

- mit fugenlosen, tiefgezogenen Becken
- Beckengröße 225 x 340 x 180 mm
- Nutzfüllmenge ca. 9 l
- mit Beckendämmung
- herausschwenkbare Heizkörper
- Korbgröße 200 x 280 x 100 mm
- Sicherheitstemperaturbegrenzer
- Ablass über Kugelhahn
- Abdeckung und Gehäuse aus CNS 1.4301

Zubehör:	Fettauffang- und Filterwanne 230 x 370 x 175 mm	
Modell:	FFW	€ 269,–

Typ	Fritteusen	Maße mm Breite**	Tiefe	Höhe	Gesamt-anschlußwert	*Preis in Anlage €	Preis Ein-zelgerät €
750-FRE-40-60	1 Becken ca. 9 Liter	400	750	850	6,0 kW/400V	**3.349,–**	**2.912,–**
750-FRE-40-75	1 Becken ca. 9 Liter	400	750	850	7,5 kW/400V	**3.546,–**	**3.082,–**
750-FRE-40-100	1 Becken ca. 9 Liter extra stark	400	750	850	10,0 kW/400V	**3.700,–**	**3.233,–**
750-FRE-60-120	2 Becken ca. 9 Liter	600	750	850	12,0 kW/400V	**5.394,–**	**4.688,–**
750-FRE-60-150	2 Becken ca. 9 Liter	600	750	850	15,0 kW/400V	**5.693,–**	**4.951,–**
750-FRE-60-200	2 Becken ca. 9 Liter extra stark	600	750	850	20,0 kW/400V	**5.999,–**	**5.257,–**

*Preis für Einbau in Anlage mit fugenloser Abdeckung; Typ **T**- ergänzen, z.B. T-750-FRE-40-60; ** Breite bei Einbau in Anlage + 50 mm

J-750 FRE-15

Jumbo-Fritteuse

- Mit fugenlosem, tiefgezogenem Becken
- Beckengröße 1/1 GN -195 mm;
- Nutzfüllmenge ca. 23 Liter
- mit Beckendämmung
- 2 herausschwenkbare Heizkörper
- 3 Körbe
  2 x 220 x 280 x 100 mm
  1 x 475 x 260 x 100 mm
- Sicherheitstemperaturbegrenzer
- Ablass über Kugelhahn
- Abdeckung und Gehäuse aus CNS 1.4301

Typ		Maße mm Breite**	Tiefe	Höhe	Gesamt-anschlußwert	*Preis in Anlage €	Preis Ein-zelgerät €
J-750-FRE-15	Jumbo-Fritteuse	600	750	850	15,0 kW/400V	**5.762,–**	**5.009,–**

*Preis für Einbau in Anlage mit fugenloser Abdeckung; Typ **T**- ergänzen, T-J-750-FRE-15; ** Breite bei Einbau in Anlage +50 mm

Technische Änderungen vorbehalten • Alle Preise zuzügl. gesetzlicher MwSt.

750 BSE-40

MADE IN GERMANY

Frittenwanne

- mit fugenlosem, tiefgezogenem Becken
- Beckengröße 1/1 GN - 195 mm; 15 Liter
- inkl. Behälter 1/1 GN - 150 mm
- inkl. gelochtem Einlegeblech
- Beheizung und Beleuchtung durch Infrarot-Wärmestrahler
- Abdeckung und Gehäuse aus CNS 1.4301

Typ	**Frittenwanne**	Maße mm Breite	Tiefe	Höhe	Gesamt-anschlußwert	*Preis in Anlage €	Preis Einzelgerät €
750-BSE-40	1/1 GN	400	750	850	0,5 kW/230 V	**2.981,–**	**2.592,–**

*Preis für Einbau in Anlage mit fugenloser Abdeckung; Typ **T**- ergänzen, T-750-BSE-40

750-NK-40

Nudelkocher

- Mit fugenlosem, tiefgezogenem Becken
- indirekte Beheizung
- Becken 1/1 GN - 205 mm
- mit Beckendämmung
- Ablauf über Kugelhahn
- integrierter Wasserzulauf
- 3 Körbe
  1 x 1/3 GN (160 x 290 x 215 mm)
  2 x 1/6 GN (140 x 140 x 215 mm)
- Abdeckung und Gehäuse aus CNS 1.4301

NEU

Typ	**Nudelkocher**	Maße mm Breite	Tiefe	Höhe	Gesamt-anschlußwert	*Preis in Anlage €	Preis Einzelgerät €
750-NK-40	Fassungsvermögen ca. 26 l	400	750	850	7,2 kW / 400 V	**5.309,–**	**4.615,–**

*Preis für Einbau in Anlage mit fugenloser Abdeckung; Typ **T**- ergänzen, T-750-NK-40

Technische Änderungen vorbehalten • Alle Preise zuzügl. gesetzlicher MwSt.

Bain-Marie

MADE IN GERMANY

750-BME-60

Bain-Marie

- mit fugenlosem, tiefgezogenem Becken
- Beckentiefe 195 mm
- geeignet für bis zu 150 mm hohe GN-Behälter
- Ablauf über Kugelhahn
- Indirekte Beheizung
- Abdeckung und Gehäuse aus CNS 1.4301
- mit Beckendämmung NEU

Zubehör für Bain-Marie:

Im Becken integrierter Wasserzulauf

Wasserzulaufventil in der Geräte-Blende.

WZ-1 € 346,-

Typ	BAIN - MARIE	Maße mm Breite	Tiefe	Höhe	Gesamt-anschlußwert	*Preis in Anlage €	Preis Einzelgerät €
750-BME-40	Fassungsvermögen 1/1 GN	400	750	850	1,5 kW 230 V	**3.086,–**	**2.684,–**
750-BME-60	Fassungsvermögen 1 1/2 GN	600	750	850	2,25 kW 230 V	**3.434,–**	**2.986,–**
750-BME-80	Fassungsvermögen 2/1 GN	800	750	850	3,0 kW 230 V	**3.892,–**	**3.385,–**
750-BME-100	Fassungsvermögen 3/1 GN	1000	750	850	4,5 kW 400 V	**4.458,–**	**3.874,–**

*Preis für Einbau in Anlage mit fugenloser Abdeckung; Typ **T**- ergänzen, z.B. T-750-BME-40

MADE IN GERMANY

750-GRE-80

Grillplatte Elektro

- Bratfläche aus fein geschliffenem Stahl
- Platte ist versenkt und von oben hygienisch dicht verschweißt.
- Gleichmäßige Hitzeverteilung mittels Alu-Heizkern System
- Stufenlose Regelung über Thermostate bis zu einer Temperatur von ca. 250°C
- Fettablauf Ø 60 mm vorne rechts in einen Fettauffangbehälter GN 1/6 - 150 mm
- Abdeckung und Gehäuse aus CNS 1.4301

Typ	Glatte Grillfläche	Grillfläche mm Breite	Grillfläche mm Tiefe **	Maße mm Breite	Maße mm Tiefe	Maße mm Höhe	Gesamt-anschlußwert	*Preis in Anlage €	Preis Einzelgerät €
750-GRE-40	1 Heizzone	396	600	400	750	850	5,25 kW/400V	**3.468,–**	**3.016,–**
750-GRE-60	2 Heizzonen	596	600	600	750	850	8,25 kW/400V	**4.571,–**	**3.972,–**
750-GRE-80	2 Heizzonen	796	600	800	750	850	11,25 kW/400V	**5.712,–**	**4.967,–**

Typ	Glatte Grillfläche hartverchromt	Grillfläche mm Breite	Grillfläche mm Tiefe	Maße mm Breite **	Maße mm Tiefe	Maße mm Höhe	Gesamt-anschlußwert	*Preis in Anlage €	Preis Einzelgerät €
750-GRE-40-C	1 Heizzone	396	600	400	750	850	5,25 kW/400V	**3.894,–**	**3.386,–**
750-GRE-60-C	2 Heizzonen	596	600	600	750	850	8,25 kW/400V	**4.993,–**	**4.342,–**
750-GRE-80-C	2 Heizzonen	796	600	800	750	850	11,25 kW/400V	**6.222,–**	**5.410,–**

Typ	Grillfläche halb glatt, halb gerillt	Grillfläche mm Breite	Grillfläche mm Tiefe	Maße mm Breite **	Maße mm Tiefe	Maße mm Höhe	Gesamt-anschlußwert	*Preis in Anlage €	Preis Einzelgerät €
750-GRE-60-R	2 Heizzonen	596	600	600	750	850	8,25 kW/400V	**5.075,–**	**4.412,–**

*Preis für Einbau in Anlage mit fugenloser Abdeckung; Typ **T**- ergänzen, z.B. T-750-GRE-40
**Breite bei Einbau in Anlage + 100 mm

Zubehör: Spritzschutz dreiseitig

Typ	Maße	Preis €
750-SG-40	393 x 550 x 130 mm	**86,–**
750-SG-60	593 x 550 x 130 mm	**102,–**
750-SG-80	793 x 550 x 130 mm	**124,–**

Technische Änderungen vorbehalten • Alle Preise zuzügl. gesetzlicher MwSt.

MADE IN GERMANY

750-GRE-80-D

Duplex-Grillplatte Elektro

- Bratfläche aus ***Einkomponenten-Duplex-Edelstahl***
- Platte ist versenkt und von oben hygienisch dicht verschweißt
- Gleichmäßige Hitzeverteilung mittels Alu-Heizkern System
- Stufenlose Regelung über Thermostate bis zu einer Temperatur von ca. 250°C
- Fettablauf Ø 60 mm vorne rechts in einen Fettauffangbehälter GN 1/6 - 150 mm
- Abdeckung und Gehäuse aus CNS 1.4301

NEU

Ihre Vorteile:

- ***Bratfläche mit minimaler Hitzeabstrahlung, ideal für den Frontcooking-Bereich***
- ***Einfache Reinigung der Bratfläche mittels Wasser, ein Einölen der Bratfläche nach der Benutzung entfällt***

Typ	Glatte Grillfläche	Grillfläche mm Breite	Grillfläche mm Tiefe **	Maße mm Breite	Maße mm Tiefe	Maße mm Höhe	Gesamt-anschlußwert	*Preis in Anlage €	Preis Einzelgerät €
750-GRE-40-D	1 Heizzone	396	600	400	750	850	5,25 kW/400V	**4.538,–**	**3.782,–**
750-GRE-60-D	2 Heizzonen	596	600	600	750	850	8,25 kW/400V	**5.342,–**	**4.452,–**
750-GRE-80-D	2 Heizzonen	796	600	800	750	850	11,25 kW/400V	**6.816,–**	**5.680,–**

*Preis für Einbau in Anlage mit fugenloser Abdeckung; Typ **T**- ergänzen, z.B. T-750-GRE-40-D
**Breite bei Einbau in Anlage + 100 mm

Zubehör: Spritzschutz dreiseitig

Typ	Maße	Preis €
750-SG-40	393 x 550 x 130 mm	**86,–**
750-SG-60	593 x 550 x 130 mm	**102,–**
750-SG-80	793 x 550 x 130 mm	**124,–**

Anwendungsvideo hier:

MADE IN GERMANY

750-GRG-80

Grillplatte Gas

- Bratfläche aus fein geschliffenem Stahl
- Platte ist versenkt und von oben hygienisch dicht verschweißt
- Thermostatische Regelung
- Fettablauf Ø 60 mm vorne rechts in einen Fettauffangbehälter GN 1/6 - 150 mm
- Abdeckung und Gehäuse aus CNS 1.4301

Typ	Glatte Grillfläche	Grillfläche mm Breite	Tiefe	Maße mm Breite **	Tiefe	Höhe	Gesamt-anschlußwert	*Preis in Anlage €	Preis Einzelgerät €
750-GRG-40	1 Heizzone	396	600	400	750	850	5,0 kW	**3.589,–**	**3.121,–**
750-GRG-60	2 Heizzonen	596	600	600	750	850	9,0 kW	**4.458,–**	**3.874,–**
750-GRG-80	2 Heizzonen	796	600	800	750	850	10,0 kW	**5.733,–**	**4.985,–**

Typ	Glatte Grillfläche hartverchromt	Grillfläche mm Breite	Tiefe	Maße mm Breite **	Tiefe	Höhe	Gesamt-anschlußwert	*Preis in Anlage €	Preis Einzelgerät €
750-GRG-40-C	1 Heizzone	396	600	400	750	850	5,0 kW	**4.002,–**	**3.480,–**
750-GRG-60-C	2 Heizzonen	596	600	600	750	850	9,0 kW	**4.951,–**	**4.307,–**
750-GRG-80-C	2 Heizzonen	796	600	800	750	850	10,0 kW	**6.187,–**	**5.380,–**

Typ	Grillfläche halb glatt, halb gerillt	Grillfläche mm Breite	Tiefe	Maße mm Breite **	Tiefe	Höhe	Gesamt-anschlußwert	*Preis in Anlage €	Preis Einzelgerät €
750-GRG-60-R	2 Heizzonen	596	600	600	750	850	9,0 kW	**4.948,–**	**4.302,–**

*Preis für Einbau in Anlage mit fugenloser Abdeckung; Typ **T**- ergänzen, z.B. T-750-GRG-40
**Breite bei Einbau in Anlage + 100 mm

Zubehör: Spritzschutz dreiseitig

Typ	Maße	Preis €
750-SG-40	393 x 550 x 130 mm	**86,–**
750-SG-60	593 x 550 x 130 mm	**102,–**
750-SG-80	793 x 550 x 130 mm	**124,–**

Technische Änderungen vorbehalten • Alle Preise zuzügl. gesetzlicher MwSt.

MADE IN GERMANY

750-GRG-80-D

Duplex-Grillplatte Gas

- Bratfläche aus ***Einkomponenten-Duplex-Edelstahl***
- Platte ist versenkt und von oben hygienisch dicht verschweißt
- Thermostatische Regelung
- Fettablauf Ø 60 mm vorne rechts in einen Fettauffangbehälter GN 1/6 - 150 mm
- Abdeckung und Gehäuse aus CNS 1.4301

Ihre Vorteile:

- ***Bratfläche mit minimaler Hitzeabstrahlung, ideal für den Frontcooking-Bereich***
- ***Einfache Reinigung der Bratfläche mittels Wasser, ein Einölen der Bratfläche nach der Benutzung entfällt***

NEU

Typ	Glatte Grillfläche	Grillfläche mm Breite	Grillfläche mm Tiefe	Maße mm Breite **	Maße mm Tiefe	Maße mm Höhe	Gesamt-anschlußwert	*Preis in Anlage €	Preis Einzelgerät €
750-GRG-40-D	1 Heizzone	396	600	400	750	850	5,0 kW	**4.461,–**	**3.879,–**
750-GRG-60-D	2 Heizzonen	596	600	600	750	850	9,0 kW	**5.473,–**	**4.759,–**
750-GRG-80-D	2 Heizzonen	796	600	800	750	850	10,0 kW	**6.715,–**	**5.839,–**

*Preis für Einbau in Anlage mit fugenloser Abdeckung; Typ **T**- ergänzen, z.B. T-750-GRG-40-D
**Breite bei Einbau in Anlage + 100 mm

Zubehör: Spritzschutz dreiseitig

Typ	Maße	Preis €
750-SG-40	393 x 550 x 130 mm	**86,–**
750-SG-60	593 x 550 x 130 mm	**102,–**
750-SG-80	793 x 550 x 130 mm	**124,–**

Anwendungsvideo hier:

Technische Änderungen vorbehalten • Alle Preise zuzügl. gesetzlicher MwSt.

750-AG-60

MADE IN GERMANY

Allzweck-Grillpfanne

- Pfannenboden Stahl, Seitenwände CNS
- Wanne 500 x 500 x140 mm
- Pfanneninhalt 25 / 35 Liter
- Ablauf mit Teflon-Stopfen, 60 mm Ø vorne mittig
- Abdeckung und Gehäuse aus CNS 1.4301

Typ	Pfannen-inhalt	Pfannenmaß mm Breite	Tiefe	Höhe	Maße mm Breite	Tiefe	Höhe	Gesamt-anschlußwert		*Preis in Anlage €	Preis Ein-zelgerät €
750-AG-60	ca. 25 Liter	500	500	140	600	750	850	7,3 kW	400 V	**6.685,–**	**5.813,–**
750-AG-80	ca. 35 Liter	700	500	140	800	750	850	10,0 kW	400 V	**7.868,–**	**6.842,–**

*Preis für Einbau in Anlage mit fugenloser Abdeckung; Typ **T**- ergänzen, z.B. T-750-AG-60

Rostbräter

- für direkte Bestückung auf dem Heizkörper
- Gerät mit hochklapp- und arretierbarer Grillfläche
- herausnehmbare Wanne unter dem Heizkörper mit Wasser befüllbar
- Abdeckung und Gehäuse aus CNS 1.4301

Typ	Rostbräter	Grillfläche in mm	Maße mm Breite	Tiefe	Höhe	Gesamt-anschlußwert	*Preis in Anlage €	Preis Ein-zelgerät €
750-RB-41	1 Heizzone	272 x 447	400	750	850	4,0 kW/ 400V	**3.840,–**	**3.340,–**
750-RB-61	2 Heizzonen	452 x 447	600	750	850	6,8 kW/ 400V	**4.297,–**	**3.748,–**
750-RB-81	2 Heizzonen	544 x 447	800	750	850	8,1 kW/ 400V	**4.753,–**	**4.134,–**

*Preis für Einbau in Anlage mit fugenloser Abdeckung; Typ **T**- ergänzen, z.B. T-750-RB-41

Technische Änderungen vorbehalten • Alle Preise zuzügl. gesetzlicher MwSt.

Duplex-Kippbratpfanne

750-KPE-120-M

Duplex-Kippbratpfanne Elektro

mit manueller und automatischer Kippung

- Bratfläche aus ***Einkomponenten-Duplex-Edelstahl***
- Gleichmäßige Hitzeverteilung mittels Alu-Heizkern System
- Stufenlose Regelung über Thermostate bis zu einer Temperatur von ca. 250°C
- Wasserzulauf über Perlator im Deckelscharnier, regelbar über Armatur in der Schalterblende
- Deckelscharnier ,Warm-/Kaltwasserarmatur und Perlator vom deutschen Markenhersteller Echtermann
- Ablauf in Rinne rund um dem Tiegel
- keine störenden Armaturen, deshalb einfache und hygienische Reinigung
- Abdeckung und Gehäuse aus CNS 1.4301

Anwendungsvideo hier:

NEU

Ihre Vorteile:
- ***Bratfläche mit minimaler Hitzeabstrahlung,***
- ***Einfache Reinigung der Bratfläche mittels Wasser, ein Einölen der Bratfläche nach der Benutzung entfällt***

Typ	Tiegelboden	Anschluß-wert / kW	Außenmaße Breite	Tiefe	Höhe	Liter / Tiegelmaß	*Preis in Anlage €	Preis Ein-zelgerät €
750-KPE-80	Tiegelboden Duplex	6,5	800	750	850	40 540x400x240	--	**10.375,–**
750-KPE-80-M	Tiegelboden Duplex **Motorkippung**	6,6	800	750	850	40 540x400x240	--	**10.994,–**
750-KPE-120	Tiegelboden Duplex	11,7	1200	750	850	70 940x400x240	--	**12.754,–**
750-KPE-120-M	Tiegelboden Duplex **Motorkippung**	11,7	1200	750	850	70 940x400x240	--	**13.315,–**

Zulauf über Perlator im Deckelscharnier

Technik von echtermann® for professionals

Technische Änderungen vorbehalten • Alle Preise zuzügl. gesetzlicher MwSt.

750-KBG-80

Kippbratpfanne Gas

- Manuelle Kippung
- Tiegelboden aus fein geschliffenem Stahl 12 mm, Seitenwände CNS
- Tiegelmaß 725 x 405 x 200 mm
- Tiegelinhalt 50 Liter
- mit Wasserzulauf
- Abdeckung und Gehäuse aus CNS 1.4301

Typ	Kippbratpfannen	Maße mm Breite	Tiefe	Höhe	Gesamt-anschlußwert	*Preis in Anlage €	Preis Ein-zelgerät €
750-KBG-80**	Kippbratpfanne Gas	800	750	850	12,0 kW	--	**7.234,–**

*Integration in Anlage mit fugenloser Abdeckung nicht möglich **Sockelaufstellung nur mit Aussparung möglich

Gas - Lavasteingrill

- Rost 3 fach höhenverstellbar
- V-Rost oder Stabrost

Achtung : Stabrost nur für Fisch verwendbar.

- Schublade zum Auffangen von Fett und Verbrennungsrückständen
- Abdeckung und Gehäuse aus CNS 1.4301

Typ	Lavasteingrill	Maße mm Breite	Tiefe	Höhe	Anschluß-wert	*Preis in Anlage €	Preis Ein-zelgerät €
750-PLX-60	V-Rost Grillfläche 480 x 460 mm	600	750	850	12,0 kW	--*	**3.476,–**
750-PLX-80	V-Rost Grillfläche 680 x 460 mm	800	750	850	14,0 kW	--*	**4.082,–**
750-PLX-60-R	Stabrost Grillfläche 480 x 460 mm	600	750	850	12,0 kW	--*	**3.669,–**
750-PLX-80-R	Stabrost Grillfläche 680 x 460 mm	800	750	850	14,0 kW	--*	**4.334,–**

*Integration in Anlage mit fugenloser Abdeckung nicht möglich

Technische Änderungen vorbehalten • Alle Preise zuzügl. gesetzlicher MwSt.

Kochkessel-Elektro
EKU *PowerCooker*

MADE IN GERMANY

750-KKS-50

- Doppelwandige, indirekte Kesselbeheizung mit automatischer Wasserbefüllung des Kesselzwischenraums
- Kesselwasserzulauf über Perlator im Deckeldrehgelenk, regelbar über Armatur in der Schalterblende
- Auslasshahn, Deckeldrehgelenk, Warm-/Kaltwasserarmatur und Druckeinheit vom deutschen Markenhersteller Echtermann
- Abdeckung mit Wulstrand und Ablauf
- Auf Abdeckung keine störenden Armaturen, deshalb einfache und hygienische Reinigung
- Doppelwandiger, isolierter Deckel
- Abdeckung, Gehäuse und Armaturen aus CNS 1.4301
- Kessel aus V4A 1.4404

Typ	ca. Füllvolumen/Kesselmaß	ca. Nutz-volumen	Anschluß-wert kW	Außenmaße Breite	Tiefe	Höhe	*Preis in Anlage €	Preis Ein-zelgerät €
750-KKS-50	50 l / Ø 400 x 470 mm	50 l	10,0	600	750	850	--	**8.547,–**

*Integration in Anlage mit fugenloser Abdeckung nicht möglich

Abdeckung mit Wulstrand und Ablauf

Zulauf über Perlator im Deckeldrehgelenk

Ablaufhahn Technik von echtermann® for professionals

Technische Änderungen vorbehalten • Alle Preise zuzügl. gesetzlicher MwSt.

Kochkessel-Gas

750-KIG-50

Abdeckung und Gehäuse aus CNS 1.4301

Kochkessel-Gas

Typ	**Kochkessel**	Maße mm Breite	Tiefe	Höhe	Anschluß-wert	*Preis in Anlage €	Preis Ein-zelgerät €
750-KIG-50**	Doppelwandige Ausführung Inhalt 50 Liter Heizmedium im Zwischenraum ist Wasser incl. Wasserhahn Ø 400 x 470 mm	600	750	850	11,0 kW	--	**6.937,–**

*Integration in Anlage mit fugenloser Abdeckung nicht möglich
** Keine Sockelaufstellung möglich

Einsätze für Kochkessel

Typ		Für Kessel Liter / Inhalt	Preis €
E-1-50	1-teilig	50	**924,–**

Beistellelemente

MADE IN GERMANY

- Korpus dreiseitig geschlossen, vorne offen.
- Abdeckung und Gehäuse aus CNS 1.4301

750-BES-40/3

750-BES-40

Typ	Beistellelemente	Maße mm Breite	Tiefe	Höhe	*Preis in Anlage €	Preis Einzelgerät €
750-BES-40	mit 1 Schublade	400	750	850	**2.260,–**	**1.963,–**
750-BES-40/3	mit 3 Schubladen	400	750	850	**2.777,–**	**2.416,–**
750-BES-60	mit 1 Schublade	600	750	850	**2.464,–**	**2.142,–**
750-BES-80	mit 2 Schubladen	800	750	850	**3.098,–**	**2.694,–**
750-BESO-40	ohne Schublade mit Blende	400	750	850	**1.748,–**	**1.522,–**
750-BESO-60	ohne Schublade mit Blende	600	750	850	**1.888,–**	**1.642,–**
750-BESO-80	ohne Schublade mit Blende	800	750	850	**2.134,–**	**1.856,–**

*Preis für Einbau in Anlage mit fugenloser Abdeckung; Typ **T**- ergänzen, z.B. T-750-BES-40

Typ	Ergänzungsteile für Schrankunterbau		Maße mm Breite	Tiefe	Höhe	Preis €
T-40	1 Flügeltüre für Geräte	400 mm	330	20	420	**311,–**
T-60	1 Flügeltüre für Geräte	600 mm	530	20	420	**440,–**
T-80	2 Flügeltüren für Geräte	800 mm	730	20	420	**587,–**
T-100	2 Flügeltüren für Geräte	1000 mm	930	20	420	**695,–**

Technische Änderungen vorbehalten • Alle Preise zuzügl. gesetzlicher MwSt.

Zwischenbauteile
Bautiefe 750 mm

MADE IN GERMANY

- Korpus vorne und hinten geschlossen, seitlich offen
- Abdeckung und Gehäuse aus CNS 1.4301

Typ	Maße mm Breite	Tiefe	Höhe	Preis €
750-ZT-100	70-100	750	850	**789,–**
750-ZT-200	101-200	750	850	**829,–**
750-ZT-300	201-300	750	850	**849,–**

Arbeitstische
Bautiefe 750 mm

- Korpus allseitig offen
- Unterbau Vierkantrohrbauweise
- Abdeckung und Gehäuse aus CNS 1.4301

Breite	Typ	Tiefe mm	Höhe mm	Preis €
unter 399	750-AT-399	750	850	**1.063,–**
400 - 499	750-AT-499	750	850	**1.139,–**
500 - 599	750-AT-599	750	850	**1.177,–**
600 - 699	750-AT-699	750	850	**1.230,–**
700 - 799	750-AT-799	750	850	**1.286,–**
800 - 899	750-AT-899	750	850	**1.340,–**
900 - 999	750-AT-999	750	850	**1.376,–**
1000 - 1099	750-AT-1099	750	850	**1.430,–**
1100 - 1199	750-AT-1199	750	850	**1.468,–**
1200 - 1299	750-AT-1299	750	850	**1.523,–**
1300 - 1399	750-AT-1399	750	850	**1.579,–**
1400 - 1499	750-AT-1499	750	850	**1.614,–**

Arbeitplatten
Bautiefe 750 mm

Typ	**Arbeitsplatten mit Abgaskamin**	Maße mm Breite	Tiefe	Höhe	Preis €
750-AP-40	ohne Unterbau, holzunterfüttert, mit Befestigungswinkel	400	750	–	**623,–**
750-AP-60	ohne Unterbau, holzunterfüttert, mit Befestigungswinkel	600	750	–	**660,–**
750-AP-80	ohne Unterbau, holzunterfüttert, mit Befestigungswinkel	800	750	–	**716,–**

Technische Änderungen vorbehalten • Alle Preise zuzügl. gesetzlicher MwSt.

Tellerablageborde vor Kochgruppen

beidseitig R15 Kante
Material CNS 1.4301

MADE IN GERMANY

Breite	Tiefe in mm 100	150	200
bis 1000	**481,–**	**520,–**	**538,–**
1010 - 1490	**538,–**	**560,–**	**598,–**
1500 - 1990	**580,–**	**616,–**	**654,–**
2000 - 2490	**636,–**	**677,–**	**694,–**
2500 - 3000	**694,–**	**713,–**	**752,–**

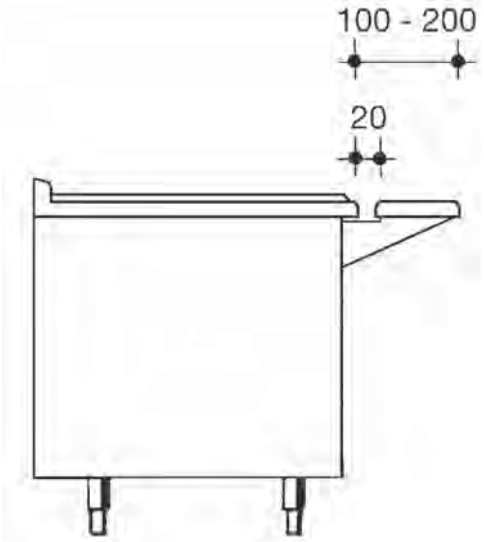

= Gesamtmaß

Zubehör

Typ	Bezeichnung	Maße mm Breite	Tiefe	Höhe	Preis €
750-BAH-20	**Backblech**	530	550	20	**76,–**
750-GRH	**Grillrost**	530	550	5	**40,–**
750-JBAH-20	**Backblech für Jumbobackofen**	830	550	20	**119,–**
750-JGRH	**Grillrost für Jumbobackofen**	830	550	5	**60,–**
750-SF-40*	**Spritzschutz Einzelfritteuse**	400	520	350	**142,–**
750-SF-60*	**Spritzschutz Doppelfritteuse**	600	520	350	**167,–**
CG-750	**Klemmsteg**				**42,–**
FK-750-EB	**Fortkochplatte (nur über 7,5 kW Brenner) - EmaxxBurner**				**116,-**
FK-750-PB	**Fortkochplatte (nur über 8,0 kW Brenner) - PowerBurner**				**110,-**

*Gemäß Vorschrift der Berufsgenossenschaft ist zwischen Frittiereinrichtungen und wasserführenden Geräten ein Mindestabstand von 800mm einzuhalten. Ist dies nicht möglich, muß ein Spritzschutz mit folgenden Höhen installiert werden:

Abstand Gerät-Fritteuse:	0	400	600	800 mm
Mindesthöhe Spritzschutz:	350	250	100	0 mm

Sockelbauweise

MADE IN GERMANY

Vorbereitung zur Aufstellung auf bauseitigen Beton-Sockel

ohne Mehrpreis

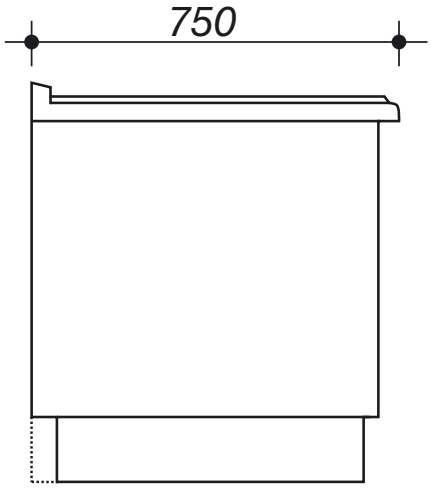

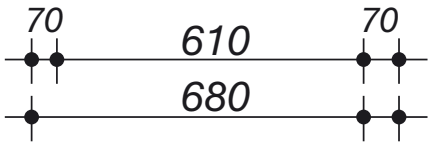

Mittelaufstellung

Wandaufstellung

Geräte mit CNS-„Klick-Sockelverblendung“

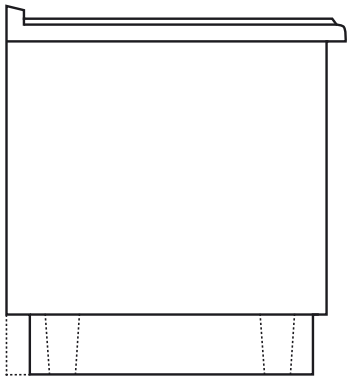

	3-seitig	4-seitig
bis 1000 mm €	371,–	488,–
1010 - 2000 mm €	464,–	614,–
2010 - 3000 mm €	580,–	773,–
3010 - 4000 mm €	672,–	893,–

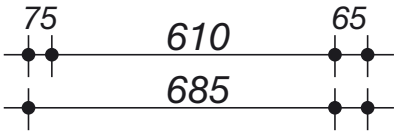

Mittelaufstellung

Wandaufstellung

Gerätehöhe 900 mm ohne Mehrpreis
Bodenfreiheit: 200 mm

Backofen

MADE IN GERMANY

4 Auflageschienen, serienmäßig
1 Rost, 1 Blech 20 mm hoch, Elektro Ober- und Unterhitze, Heißluft um- bzw. zuschaltbar, (Standard- Backofen), Umluft (Jumbo-Backofen), Gehäuse CNS 1.4301

Standard-Backofen Heißluft Serie 750

Typ		Außenmaße mm Breite	Tiefe	Höhe	kW	Preis €
EH-750* Einbau-Backofen	Innenmaß 530 x 570 x 300	750	728	465	8,55	**2.690,,–**
EH-750-KMB Stand-Backofen	Innenmaß 530 x 570 x 300	800	730	580	8,55	**2.922,–**

Jumbo-Backofen Umluft Serie 750

Typ		Außenmaße mm Breite	Tiefe	Höhe	kW	Preis €
JH-750* Einbau-Backofen	Innenmaß 830 x 570 x 300	1150	728	465	8,95	**2.988,–**
JH-750-KMB Stand-Backofen	Innenmaß 830 x 570 x 300	1200	730	580	8,95	**3.512,–**

* Für Einbau in EKU-Geräte und Möbel oder in bauseitige Gehäuse

Technische Änderungen vorbehalten • Alle Preise zuzügl. gesetzlicher MwSt.

Gas-Anschluss-Set

Set-1 249,- €

3

Bestehend aus:

2000 mm Edelstahlwellrohr	**DN 20**
Fitting mit Innengewinde	**DN 20 x ¾“**
90 Grad Winkelverschraubung	**DN 20 x ¾“**

DAS PATENTIERTE FITTINGSYSTEM

- Mechanischer Fitting mit „DRÜCKEN UND DICHTEN“, d.h. durch Einführen des Rohrs in die Verschraubung und Entfernung des Sicherheitsrings höchste Gewährleistung der Dichtigkeit
- Mechanische Verschraubung mit Dichtring
- Sicherer 3-Punkt-Befestigungsmechanismus
- Zusätzlicher Materialschutz und Korrosionsbeständigkeit
- Keine Demontage oder Vormontage erforderlich
- Keine geteilten Halbschalen

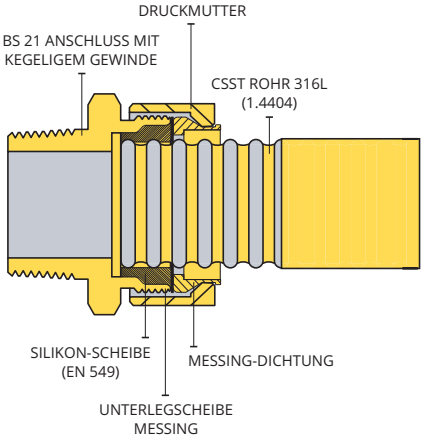

Fitting mit Innengewinde

PATENTIERT

90 Grad Winkelverschraubung

PATENTIERT

GFS FLEX CSST Rohr

Technische Änderungen vorbehalten • Alle Preise zuzügl. gesetzlicher MwSt.

Thermik 750 Frontansicht

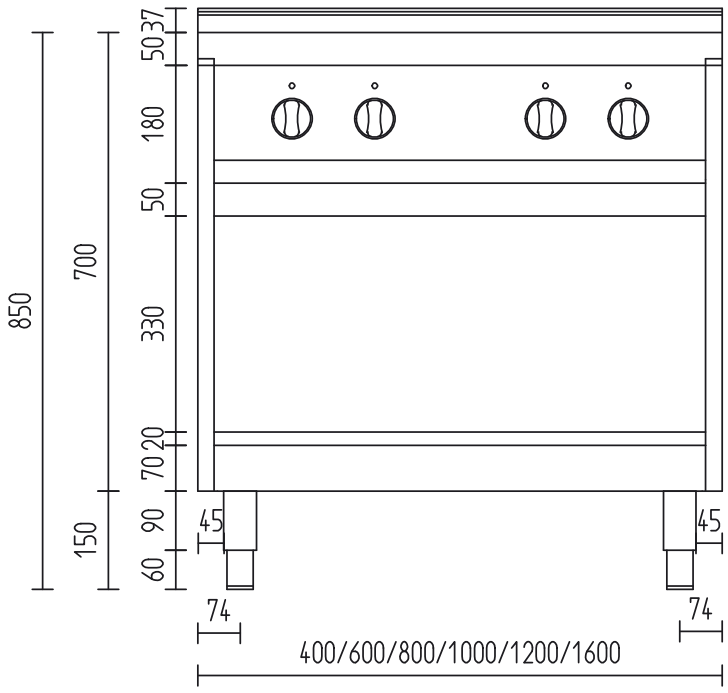

Thermik 750 Seitenansicht

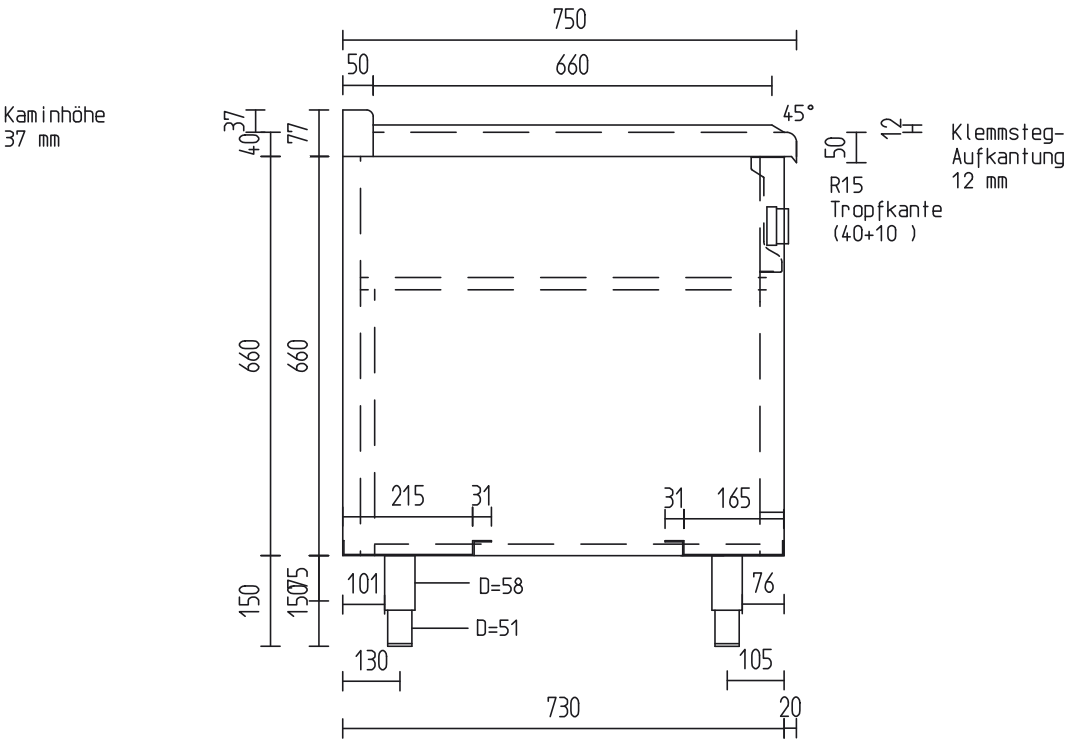

Technische Änderungen vorbehalten • Alle Preise zuzügl. gesetzlicher MwSt.